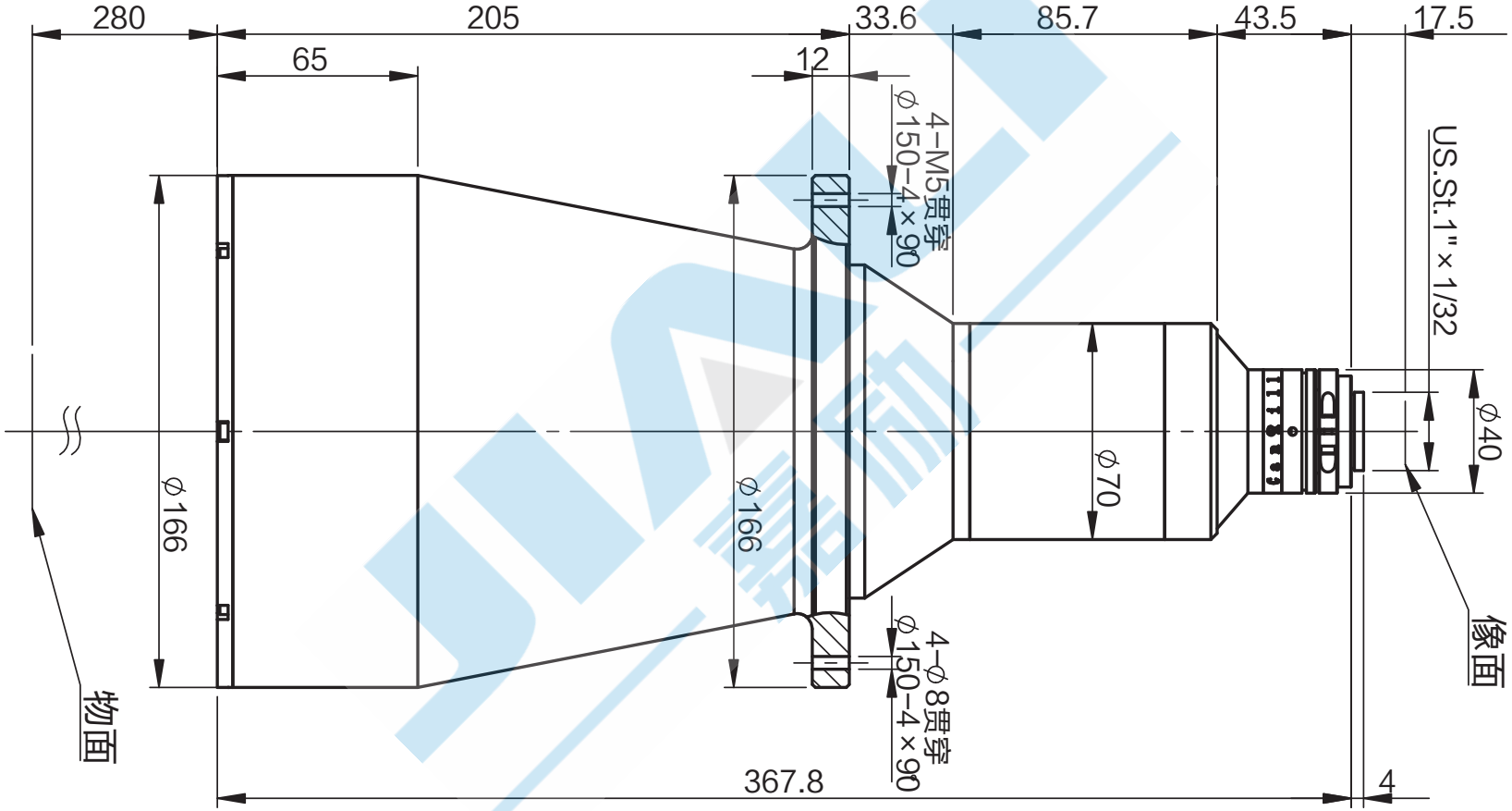
280
205
33.6
85.7
43.5
17.5
65
12
4-M5贯穿
φ150-4×90
US.St.1"×1/32
φ40
φ70
φ166
φ166
4-φ8贯穿
φ150-4×90
像面
物面
367.8
4