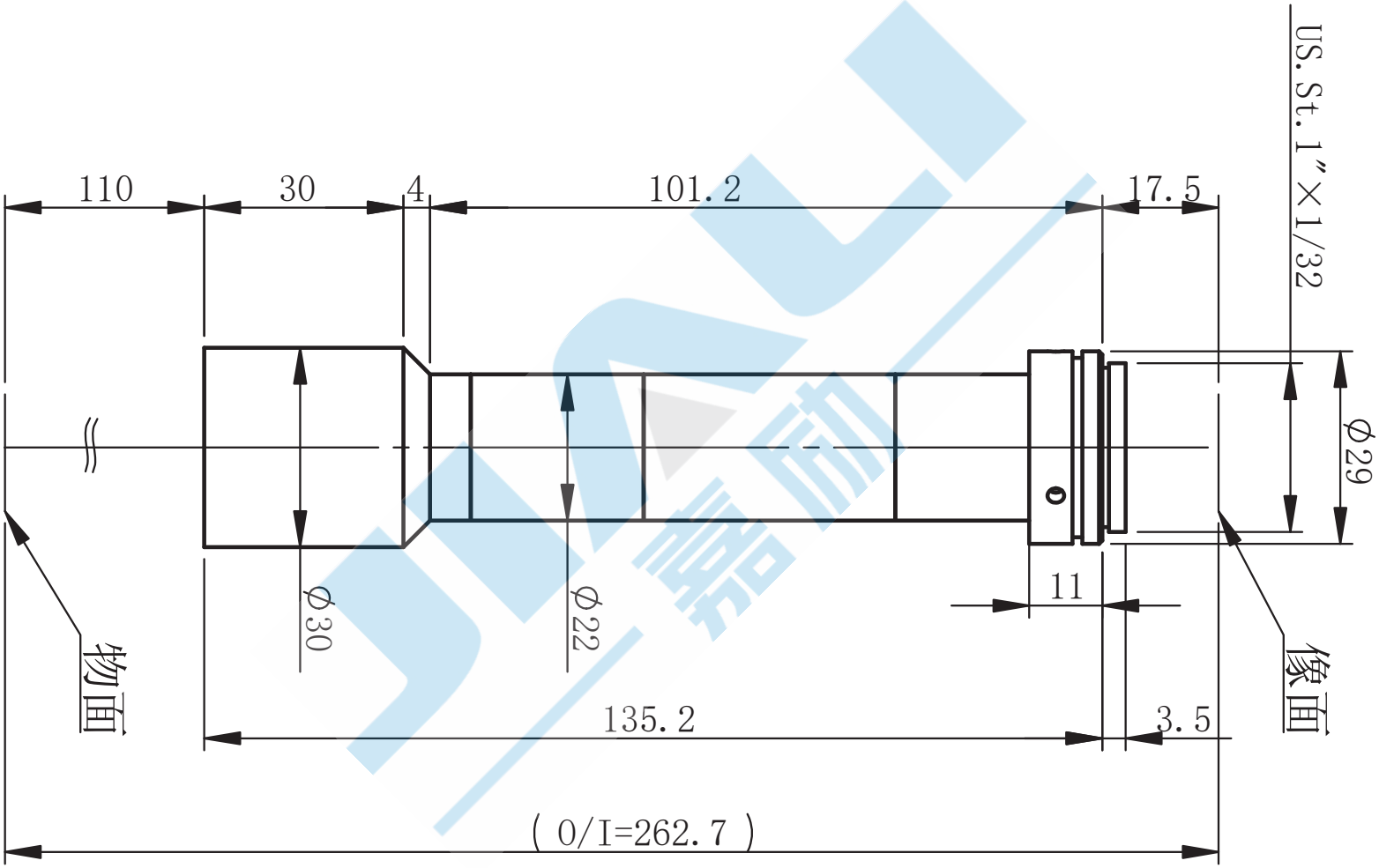
110
30
4
101.2
17.5
US.St.1"×1/32
Φ29
Φ30
Φ22
11
物面
像面
135.2
3.5
(O/I=262.7)