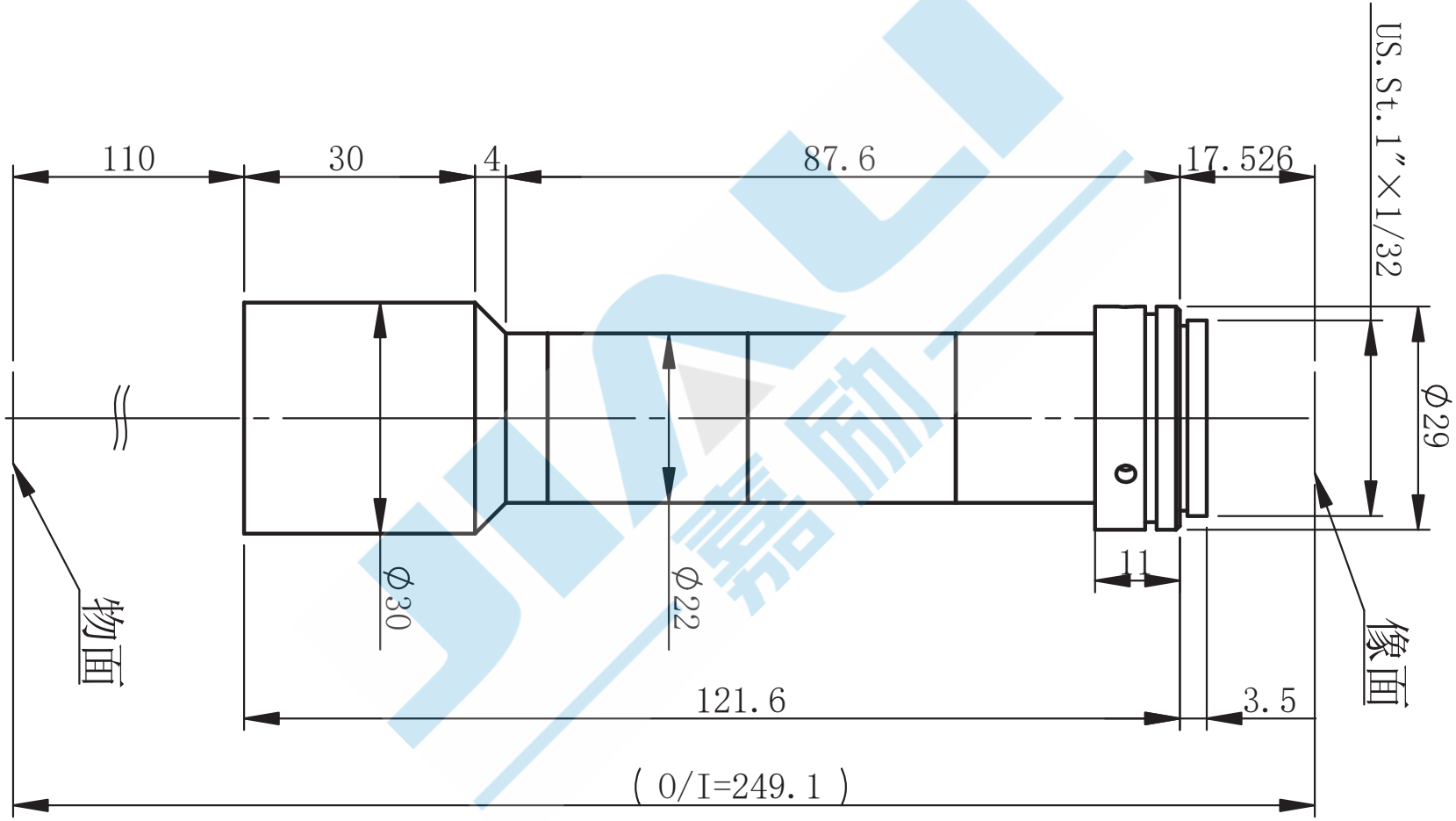
110
30
4
87.6
17.526
US.St.1"×1/32
Φ29
Φ30
Φ22
11
物面
像面
121.6
3.5
(O/I=249.1)